RSCV-RKCV5500-2M/S2500
用于食品行业RFID应用的线缆 – 连接线缆

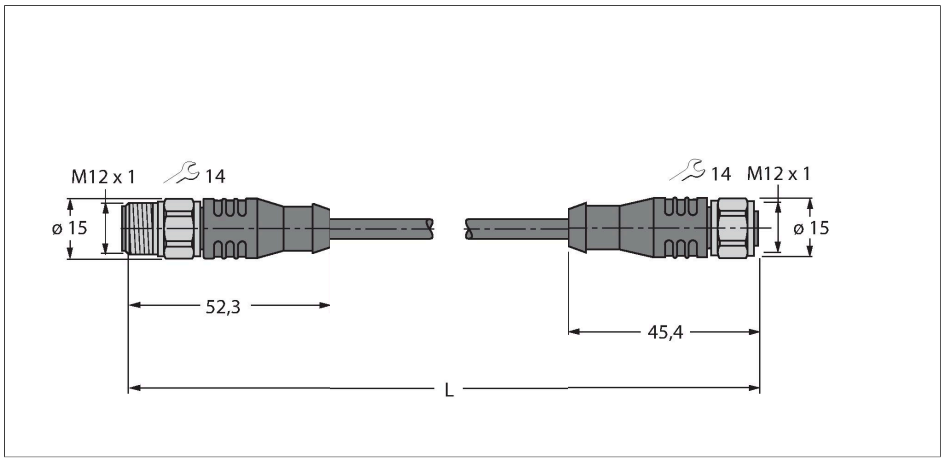

技术数据

型号	RSCV-RKCV5500-2M/S2500
货号	6633193
接插件A	接插件, M12 × 1, 直式, A-coded
针脚数量	5
触点	金属 , CuZn , 镀金
触点夹紧	塑料, PPH, 白
拧接把手	塑料, PP, 白
连接螺母/螺钉	不锈钢, V4A
固定扭矩	0.8 Nm
机械寿命	> 100 插接次数
保护类型	IP67, IP69K, 仅在拧紧状态下
接插件B	母头接插件, M12 × 1, 直式, A-coded
针脚数量	5
触点	金属 , CuZn , 镀金
触点夹紧	塑料, PPH, 白
拧接把手	塑料材质, PP, 白
连接螺母/固定螺钉	不锈钢, V4A
Seal	塑料, FPM/FKM
固定扭矩	0.8 Nm
机械寿命	> 100 插接次数
防护等级	IP67, IP69K, 仅当拧接在一起时
电缆	
线缆直径	Ø 8 mm
线缆长度	2 m
线缆护套	PPEDEM, 白
屏蔽层	是
导线绝缘性	XLPE

特点

- 护套材质：PPEDEM
- 护套颜色：白色
- 适用于拖链场合
- 耐油性符合EN 60811-2-1标准
- 无卤，不含硅
- 特别耐磨损
- 符合RoHS II/REACH规定
- 防护等级：IP67、IP69K
- M12母头接插件，直式，不锈钢
- M12公头接插件，直式，不锈钢
- 电缆长度：2.0 m

导线横截面

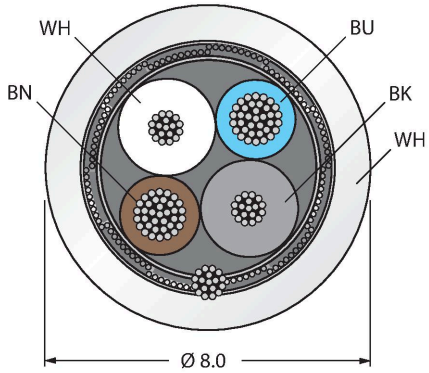

触点分配

RSCV-RKCV5500-2M/S2500| 25-02-2025 04-25 | 保留技术性修改

技术数据

数据线芯线	
线芯横截面	2 x 0.25 mm²
电源线芯线	
线芯横截面	2x 0.34 mm²
线圈颜色	Power: BN, BU Data: WH, BK
电气性能@20°C	
额定工作电压	30 V
电流	4 A
DC resistance (loop)	82 Ω/km
额定阻抗	120 Ω (1 MHz)
电容	37 pF/m
机械和化学性能	
弯曲半径（固定式安装）	≥ 5 xØ
弯曲半径（柔性）	≥ 10 xØ
弯曲半径	≥ 2 百万
容许加速度	最高 5 m/s²
容许水平传播路径	5 m (5 m/s² 时)
容许垂直传播路径	5 m (5 m/s² 时)
容许遍历速度	3.3 m/s
扭应力	± 180 °/m
扭转次数	最大值 两百万
环境温度（固定）	-40…+105 °C
环境温度（移动）	-35…+105 °C
其他特性	
适用于拖链环境	是
不含卤素	是

电路图

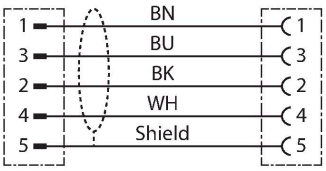

RSCV-RKCV5500-2M/S2500| 25-02-2025 04-25 | 保留技术性修改